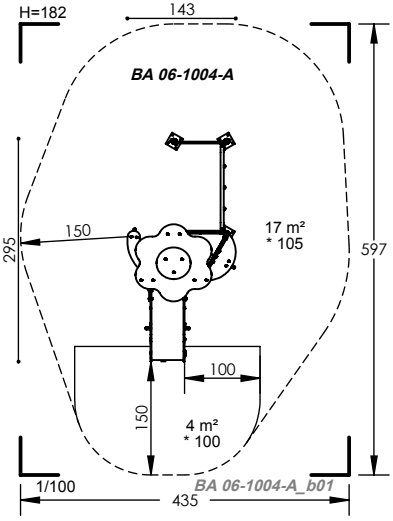
H=182
143
BA 06-1004-A
295
150
17 m²
* 105
597
100
150
4 m²
* 100
1/100
435
BA 06-1004-A_b01