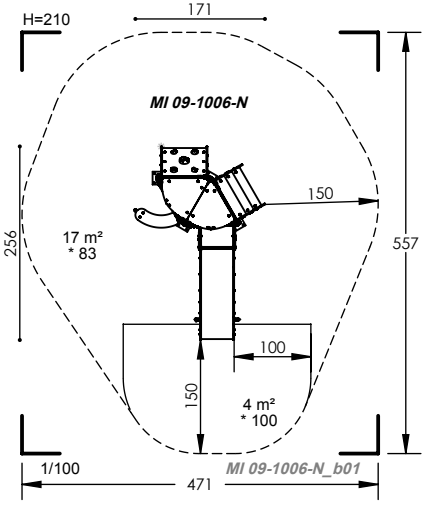
H=210
171
MI 09-1006-N
150
256
17 m²
* 83
557
100
150
4 m²
* 100
1/100
471
MI 09-1006-N_b01