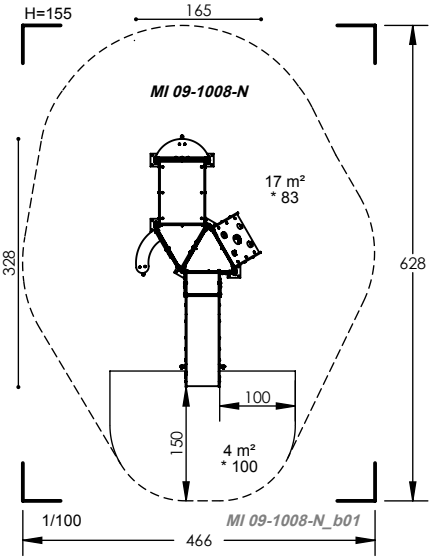
H=155
165
MI 09-1008-N
17 m²
* 83
328
628
100
150
4 m²
* 100
1/100
MI 09-1008-N_b01
466