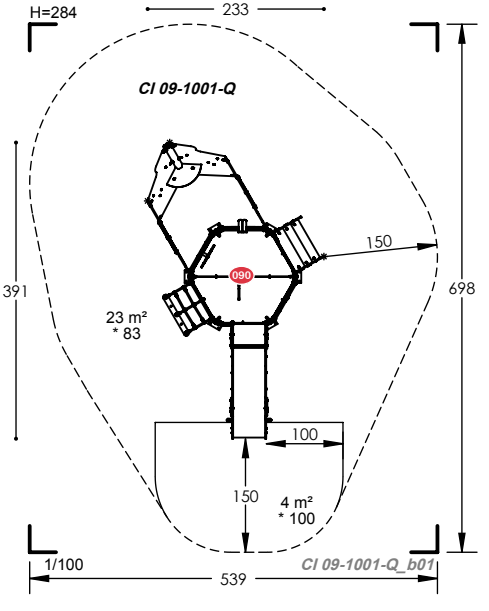
H=284
233
CI 09-1001-Q
150
090
391
698
23 m²
* 83
100
150
4 m²
* 100
1/100
CI 09-1001-Q_b01
539