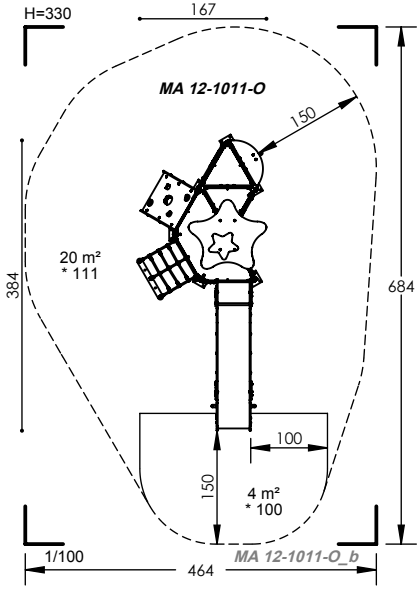
H=330
167
MA 12-1011-O
150
20 m²
* 111
384
684
100
150
4 m²
* 100
1/100
464
MA 12-1011-O_b