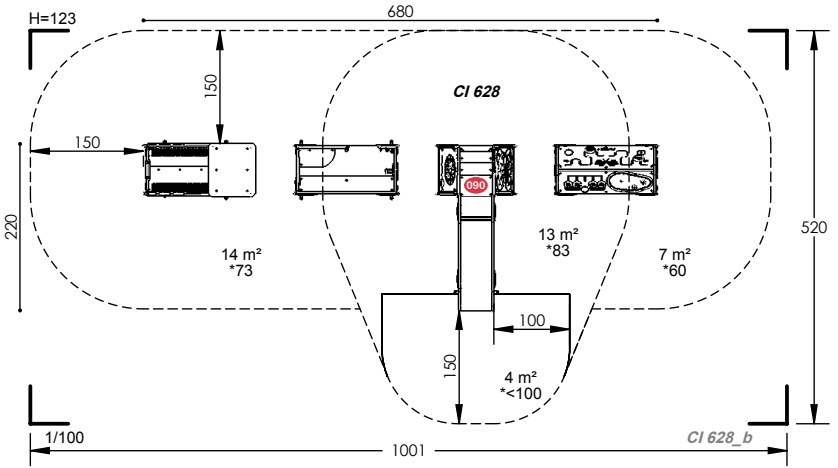
H=123
680
150
150
220
520
CI 628
14 m²
*73
13 m²
*83
7 m²
*60
100
150
4 m²
*<100
1/100
1001
CI 628_b