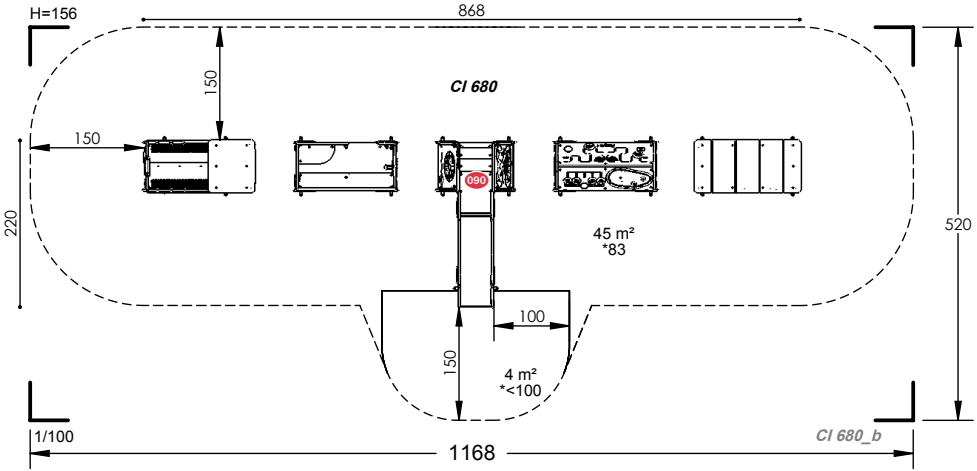
H=156
868
150
CI 680
150
220
090
45 m²
*83
520
100
150
4 m²
*<100
1/100
CI 680_b
1168