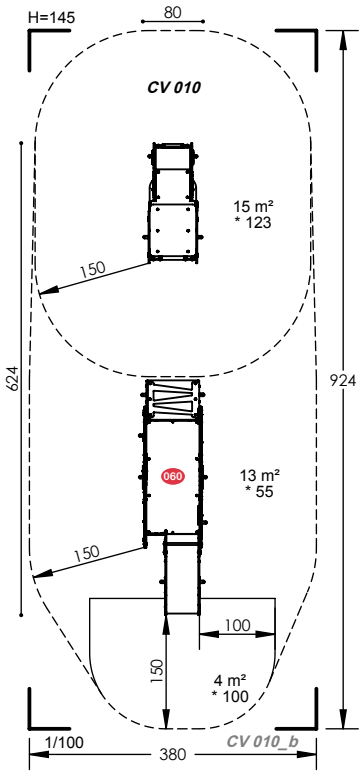
H=145
80
CV 010
15 m²
* 123
150
624
924
060
13 m²
* 55
150
100
150
4 m²
* 100
1/100
380
CV 010_b